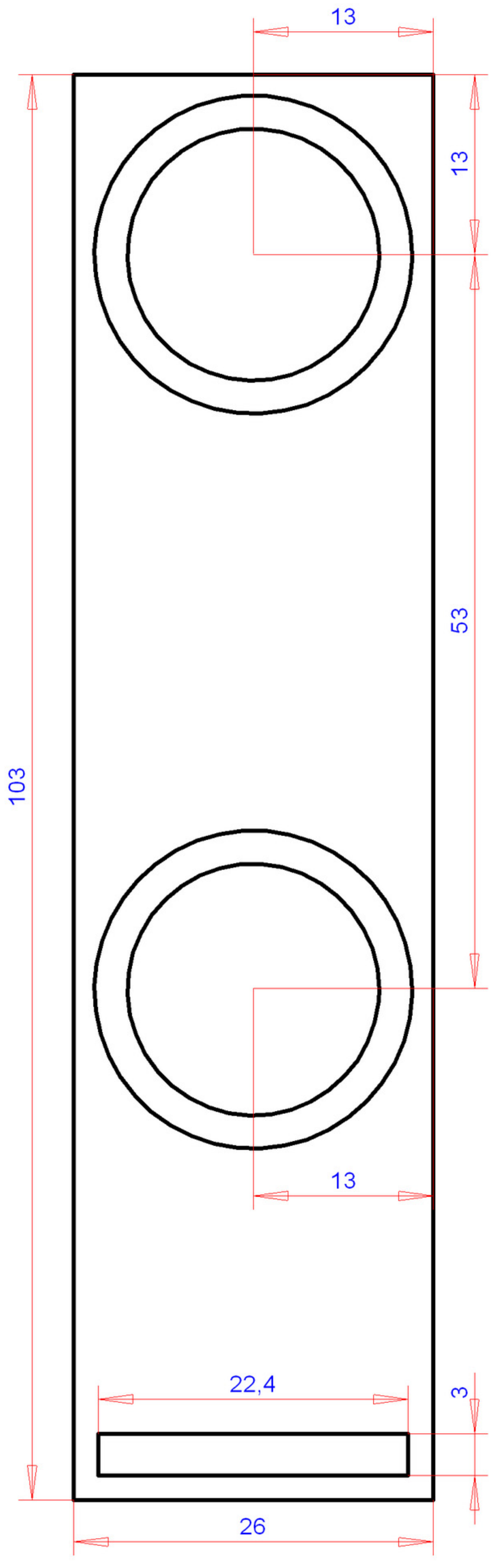
13
13
103
53
13
22,4
3
26

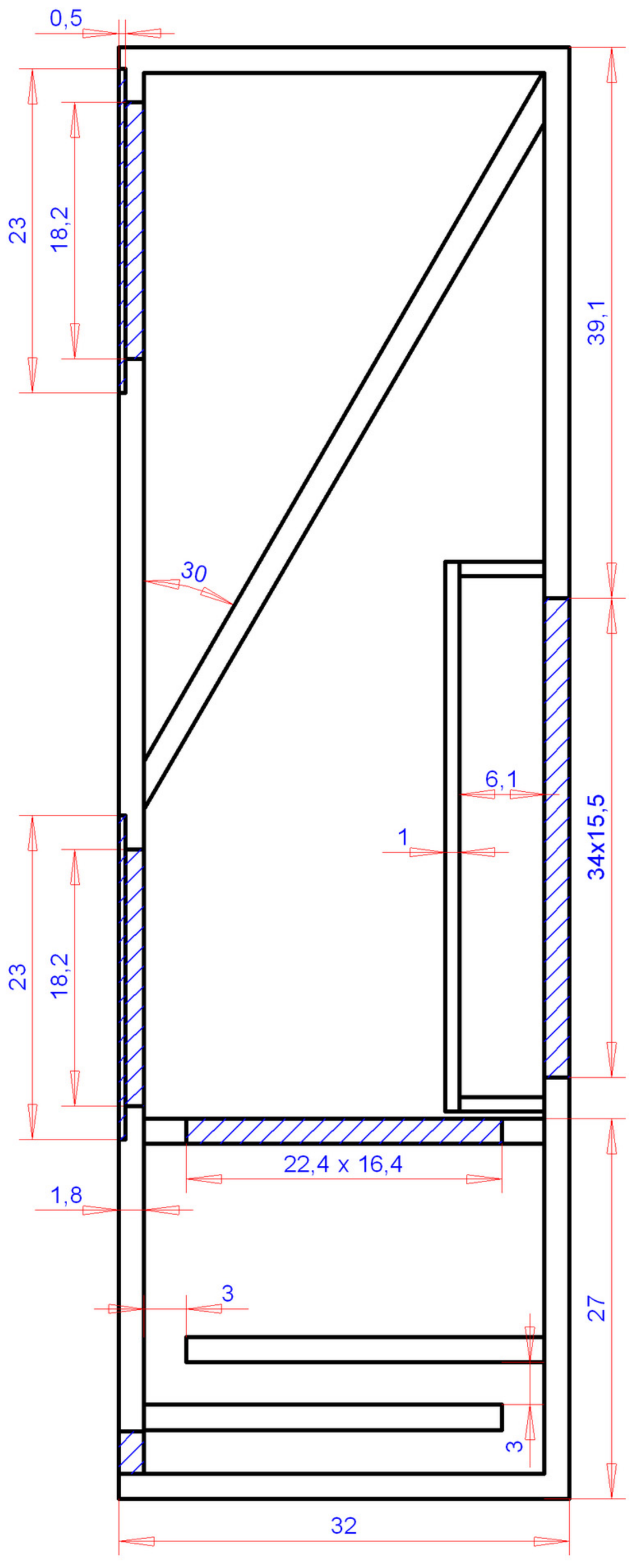
0,5
23
18,2
39,1
30
6,1
1
34x15,5
23
18,2
22,4 x 16,4
1,8
3
27
3
32